MicroARM-H1

Description

1. Introduction

Cette notice décrit les spécificités du MicroARM-H1. Pour les informations communes à la programmation, voir la notice MicroLADDER.

2. Caractéristiques

2.1 Présentation de la carte

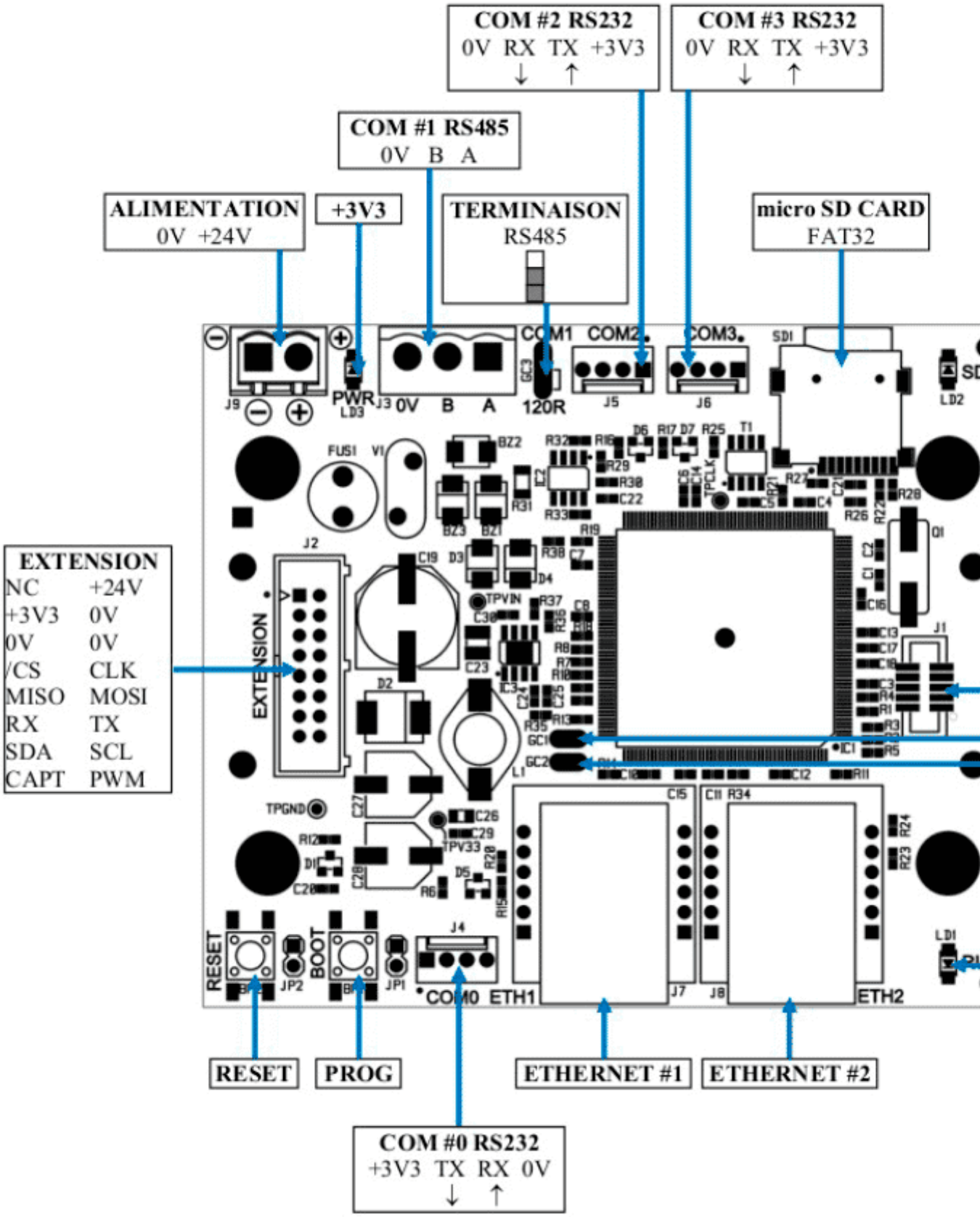
COM #2 RS232
0V RX TX +3V3
COM #3 RS232
0V RX TX +3V3
COM #1 RS485
0V B A
ALIMENTATION
0V +24V
+3V3
TERMINAISON
RS485
micro SD CARD
FAT32
EXTENSION
NC +24V
+3V3 0V
0V 0V
/CS CLK
MISO MOSI
RX TX
SDA SCL
CAPT PWM
RESET
PROG
ETHERNET #1
ETHERNET #2
COM #0 RS232
+3V3 TX RX 0V

- Tension d’alimentation 18-28V
- Processeur Cortex LPC1788FBD
- 3 ports RS232 TTL (COM0, COM2,COM3)
- 1 port RS485 COM1
- 1 connecteur d’extension
- 1 carte SD
- 2 connecteurs Ethernet
- 1 bouton poussoir reset
- 1 bouton poussoir pour chargement programme
- Dimensions (6 modules, L x H x P) : 107 x 97 x 63 mm

2.2 Signification des LEDs

L1 : État de fonctionnement de l’automate

L2 : Présence de carte SD

L3 : présence tension

3. Entrées/sorties

3.1 COM 1 RS485

La résistance de fin de ligne peut être activée avec le cavalier GC3.

3.2 COM 0, COM 2, COM 3

Les ports de communication 0, 2 et 3 sont sous forme RS232 TTL.

3.3 ETH 1 et ETH 2

Les connecteurs Ethernet 1 et 2 sont distincts et ont une adresse MAC chacun. Ils peuvent prendre deux adresses IP différentes. Le connecteur 1 est compatible DHCP.